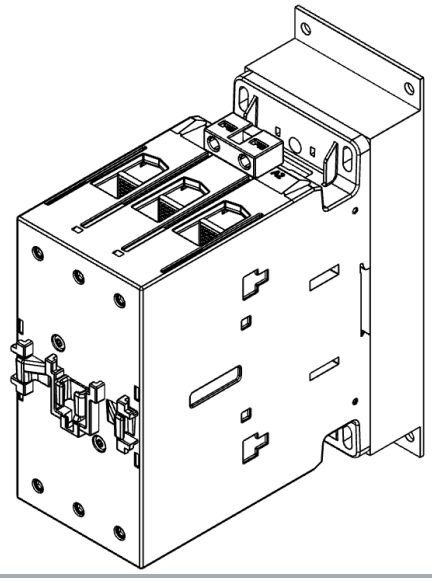

КПТ 150А-3НО-110В ВПТС.674271.020-03

Контактор электромагнитный

Для коммутации электрических цепей переменного и постоянного тока подвижного состава, промышленного оборудования, телекоммуникации, электротранспорта, АКБ систем бесперебойного питания

Особенности

- Контактор переменного и постоянного тока
- Электромагнитный привод
- Широкий диапазон напряжения управления
- Широкий температурный диапазон
- ГОСТ IEC 60947-1
- ГОСТ IEC 60947-4-1
- ГОСТ 9219-88
- Механическое и климатическое исполнение для подвижного состава

Технические данные

Наименование	Значение					
Количество полюсов/тип контактов	3НО					
Рабочий ток АС-3 (440 В, 55°С)/Тепловой ток	150 А/165 А					
Номинальное напряжение изоляции	1000 В					
Отключающая коммутационная способность на переменном токе	1200 А при 440 В/ 500 А при 1025 В/ 690 А при 905 В					
Максимальный ток отключения при последовательном соединении полюсов, А:	L/R ≤ 1 мс			L/R ≤ 15 мс		
	1 пол	2 пол	3 пол	1 пол	2 пол	3 пол
- при напряжении до 24 В	165	165	165	165	165	165
- при напряжении 48 В	165	165	165	60	82	195
- при напряжении 75 В	150	165	165	44	70	110
- при напряжении 110 В	10	150	160	6	80	120
- при напряжении 220 В	-	14	150	-	7	120
Напряжение катушки управления	77...143 В переменного тока					
Мощность катушки управления (коммутация/удержание)	70...80 Вт/ 1,3...1,5 Вт					
Механическая износостойкость	15 млн. циклов					
Коммутационная износостойкость	0,8 млн. циклов					
Диапазон рабочих температур	-40...+70 °С					

Наименование	Значение
Группа механического исполнения	M25
Степень защиты	IP20
Подключение проводников	Винт-гайка
Способ крепления	Винт/DIN рейка 35 мм
Габаритные размеры	196 x 169,1 x 75 мм
Масса	Не более 3 кг
Вылет ионизированного газа из дугогасительных камер контактора	Не более 50 мм

Габаритный чертеж

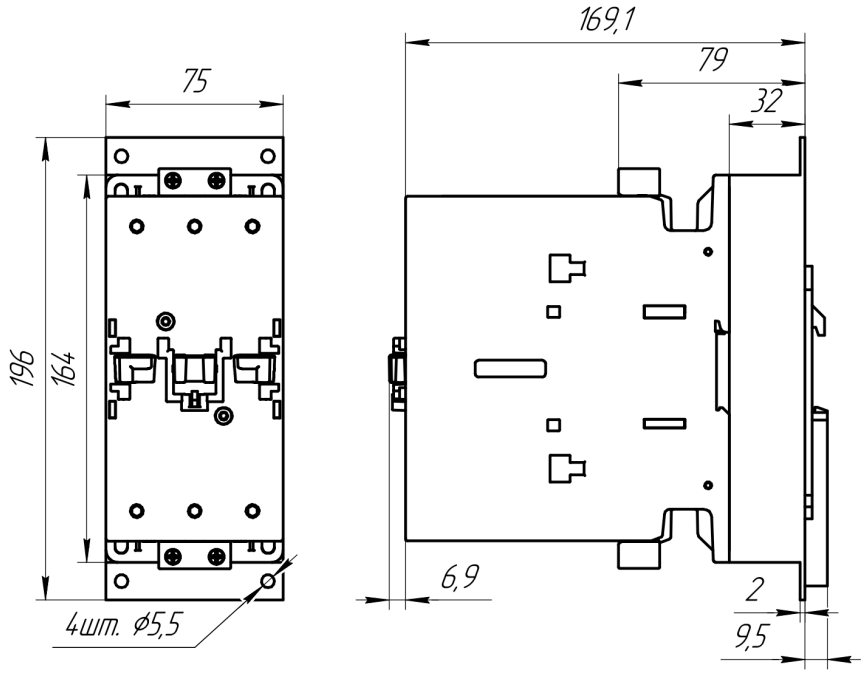

Схема подключения

